belux koi-s

Naoto Fukasawa

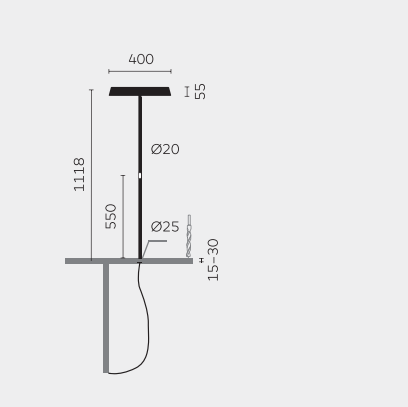

Typ	KOIS46B-16-8030-TD
Bestellnummer	KOIS46B-16-8030-TD
Leuchtentyp/Montageart	Tischaufbauleuchte
Ausführung	Universal-D
Adaptionspunkt	Zur fixen Befestigung an beliebiger Tischplatte
Kabelauslass	Unter der Tischplatte
Farbe	Weiss
Lichtquelle	LED
Lichtfarbe	3000 K
Farbwiedergabeindex	>80
Betriebsart	Dimmbar
Bedienung	Am Standrohr
Betriebsgerät (Anzahl)	LED-Konverter, im Leuchtenkopf integriert
Leuchtenkopf	PC, lackiert
Diffusor	PC, prismatisiert
Standrohr	Stahl, weiss, pulverbeschichtet
Netzkabel	Schwarz, 3x0.75mm² , L 3000 mm
Netzstecker	Schuko CEE 7/7 (Typ E+F)
Lichtverteilung	Direkt (33%) / indirekt (67%)
UGR	</= 13
Gesamtlichtstrom der Leuchte	8900 lm @ 4000 K
Leistungsaufnahme	78W
Leuchtenbetriebswirkungsgrad	114 lm/W
LED-Lebensdauer	55 000 h (L85/B30)
Netzspannung	220-240V, 50Hz
Stand-by Verbrauch	< 0.5 W
Schutzklasse	I
Schutzart	IP 20
Verpackungseinheiten	1
Gewicht	8.2 kg
Tooltipp Beschreibung	Der smarte Lichtpunkt
Garantie	36 Monate

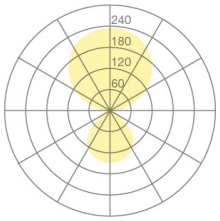

Belux AG
Neufeldweg 6, CH-5103 Möriken
Tel. +41 61 316 74 01
Fax +41 61 316 75 99
www.belux.com
belux@belux.com