belux diogenes

King Miranda

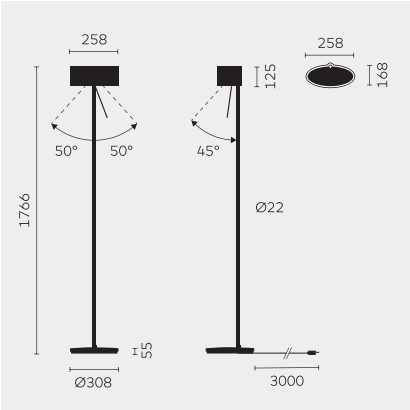

Type	DIO10-14-8027-TD
N°. de commande	DIO10-14-8027-TD
Type de lampe / montage	Lampadaire
Couleur	Or-gris
Source de lumière	LED
Température de couleur	2700 K
Indice de rendu des couleurs	CRI > 80
Tolérance de localisation chromatique (initialement MacAdam)	3 SDCM
Régime	Variable
Commande	Sur le tube
Ballast (quantité)	Intégré au luminaire
Tête du luminaire	Aluminium, profilé extrudé
Tube principal	Aluminium, profilé extrudé
Pied du luminaire	Aluminium
Finition	Verni en phase aqueuse
Câble réseau	Noir, L 3000 mm
Fiche réseau	Suisse T12 type J
Répartition lumineuse	Direct / indirect
Flux lumineux total	630 + 4625 lm
Puissance en watts	50 W
Durée de vie des LED	50 000 h (L80/F10)
Tension de réseau	220-240V, 50Hz
Consommation en mode veille	< 0.5 W
Classe de protection	I
Degré de protection	IP 20
Quantité d'emballage	1 (1880 x 400 x 360 mm)
Poid	14.5 kg
Tooltip Description	La lumière indirecte avec liseuse orientable.
Garantie	36 mois
Belux Express	Petites quantités normalement disponibles sur stock
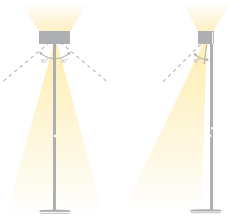
Belux AG
Neufeldweg 6, CH-5103 Möriken
Tél. +41 61 316 74 01
Télécopie +41 61 316 75 99
www.belux.com
belux@belux.com