belux koi-s

Naoto Fukasawa

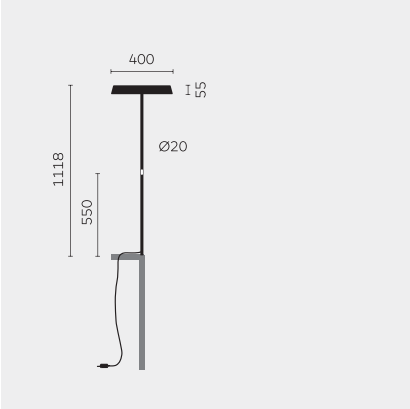

Type	KOIS43B-16-8030-MS
Bestelnummer	KOIS43B-16-8030-MS
Lamptype/montage	Tafelopbouwlampen
Uitvoering	USM Haller
Adaptatie punt	Aan de tafelpoot
Kabeluitvoer	Zijwaarts
Kleur	Zwart
Lichtbron	LED
Kleurtemperatuur	3000 K
Kleurweergave-index	>80
Bedrijfsmodus	Multisens
Bediening	Zelfregelend
Voorschakelapparaat (aantal)	LED driver, geïntegreerd in het kabel
Lampkop	PC, gelakt, zwart
Diffusor	PC, geprismatiseerd
Staander	Staal, wit, poedercoating
Netkabel	Zwart, 3x0.75mm^2 , L 3000 mm
Netstekker	BS 1363 (type G)
UGR	</= 13
Totale lichtstroom van armatuur	8900 lm @ 4000 K
Wattage	78W
Lichtrendement	114 lm/W
LED-levensduur	55 000 h (L85/B30)
Netspanning	220-240V, 50Hz
Stand-byverbruik	< 0.5 W
Beschermingsklasse	I
Beschermingsgraad	IP 20
Verpakkingseenheden	1
Gewicht	8.2 kg
Tooltip Beschrijving	De smarte lichtpunt
Garantie	36 maanden
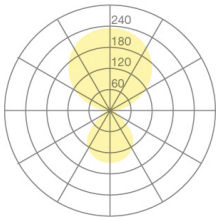
Belux AG
Neufeldweg 6, CH-5103
Möriken
Tel. +41 61 316 74 01
Fax +41 61 316 75 99
www.belux.com
belux@belux.com