belux koi-s

Naoto Fukasawa

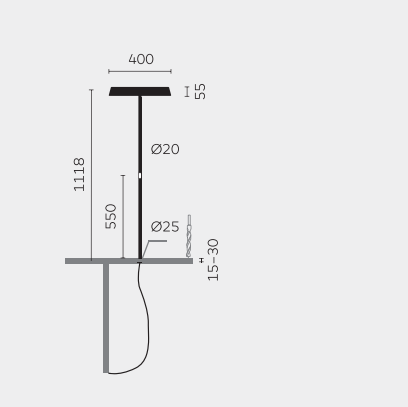

Type	KOIS46B-17-8040-MS
Bestelnummer	KOIS46B-17-8040-MS
Lamptype/montage	Tafelopbouwlampen
Uitvoering	Universal-D
Adaptatie punt	Voor permanente aansluiting op een tafelblad
Kabeluitvoer	Onder het tafelblad
Kleur	Chroom
Lichtbron	LED
Kleurtemperatuur	4000 K
Kleurweergave-index	>80
Bedrijfsmodus	Multisens
Bediening	Zelfregelend
Voorschakelapparaat (aantal)	LED driver, geïntegreerd in het kabel
Lampkop	PC, aluminium opgedampt
Diffusor	PC, geprismatiseerd
Staander	Steel, chrome-plated
Netkabel	Zwart, 3x0.75mm^2 , L 3000 mm
Netstekker	BS 1363 (type G)
UGR	</= 13
Totale lichtstroom van armatuur	8900 lm @ 4000 K
Wattage	78W
Lichtrendement	114 lm/W
LED-levensduur	55 000 h (L85/B30)
Netspanning	220-240V, 50Hz
Stand-byverbruik	< 0.5 W
Beschermingsklasse	I
Beschermingsgraad	IP 20
Verpakkingseenheden	1
Gewicht	8.2 kg
Tooltip Beschrijving	De smarte lichtpunt
Garantie	36 maanden

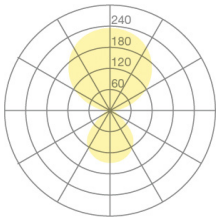

Belux AG
Neufeldweg 6, CH-5103
Möriken
Tel. +41 61 316 74 01
Fax +41 61 316 75 99
www.belux.com
belux@belux.com