belux one by one

Steve Lechot

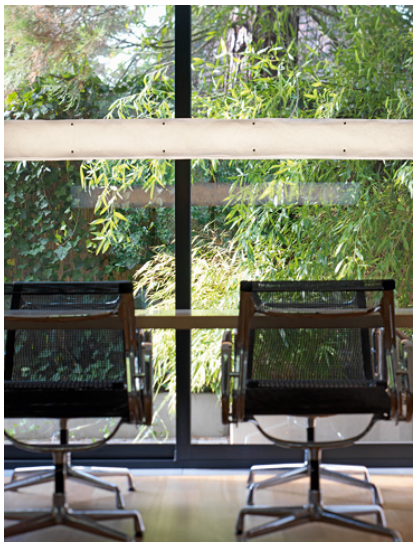

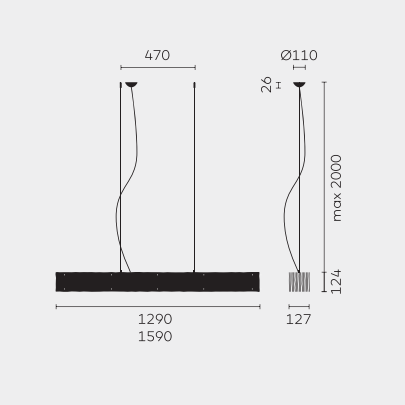

Typ	OBO30-11-8027-DD
Bestellnummer	OBO30-11-8027-DD
Leuchtentyp/Montageart	Pendelleuchte
Abmessung	L 1290 mm
Lichtquelle	LED
Lichtfarbe	2700 K
Farbwiedergabeindex	CRI > 80
Farborttoleranz (initial MacAdam)	3 SDCM
Betriebsart	Dimmbar DALI
Bedienung	Bauseits
Betriebsgerät (Anzahl)	DALI Konverter (1), in der Leuchte integriert
Leuchtenschirm	Polyestervlies
Aufhängung (Anz. Aufhängungspunkte)	max. 2000 mm (2)
Baldachin	Weiss, Ø 108 mm
Netzkabel	Transparent, 5 x 0.75mm² , L 2500 mm
Lichtverteilung	Diffus
Lichtstrom	7800 lm @ 4000 K
Leistungsaufnahme	60 W
Leuchtenbetriebswirkungsgrad	130 lm/W
LED-Lebensdauer	50 000 h (L80/F10)
Netzspannung	220-240V, 50Hz
Stand-by Verbrauch	< 0.5W
Schutzklasse	I
Schutzart	IP 20
Verpackungseinheiten	1 (1720 x 160 x 160 mm)
Gewicht	3.5 kg
Tooltipp Beschreibung	Hochwertiges Material, energiesparende Leuchtmittel und ein einmaliges Licht- und Schattenspiel
Garantie	36 Monate

reddot

Belux AG
Neufeldweg 6, CH-5103
Möriken
Tel. +41 61 316 74 01
Fax +41 61 316 75 99
www.belux.com
belux@belux.com

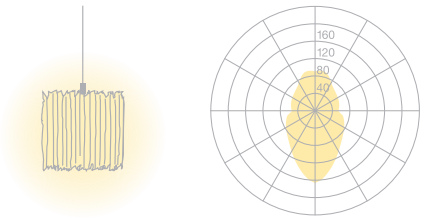

?=81% CD/1000lm