belux diogenes

King Miranda

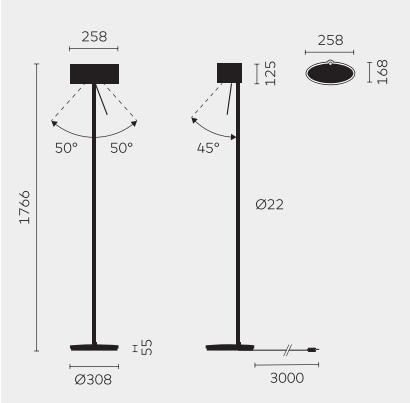

Typ	DIO10-11-8027-TD
Bestellnummer	DIO10-11-8027-TD
Leuchtentyp/Montageart	Stehleuchte
Farbe	Bronze
Lichtquelle	LED
Lichtfarbe	2700 K
Farbwiedergabeindex	CRI > 80
Farborttoleranz (initial MacAdam)	3 SDCM
Betriebsart	Dimmbar
Bedienung	Am Standrohr
Betriebsgerät (Anzahl)	In der Leuchte integriert
Leuchtenkopf	Aluminium Strangpressprofil
Standrohr	Aluminium Strangpressprofil
Leuchtenfuss	Aluminium
Oberfläche	Nasslackiert
Netzkabel	Schwarz, L 3000 mm
Netzstecker	CH-Stecker Typ J
Lichtverteilung	Direkt / indirekt
Lichtstrom	630 + 4625 lm
Leistungsaufnahme	50 W
LED-Lebensdauer	50 000 h (L80/F10)
Netzspannung	220-240V, 50Hz
Stand-by Verbrauch	< 0.5 W
Schutzklasse	I
Schutzart	IP 20
Verpackungseinheiten	1 (1880 x 400 x 360 mm)
Gewicht	14.5 kg
Tooltipp Beschreibung	Die Indirektleuchte mit richtbarem Leselicht.
Garantie	36 Monate
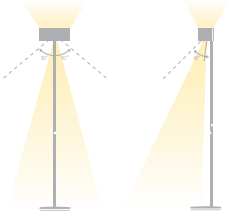
Belux AG
Neufeldweg 6, CH-5103
Möriken
Tel. +41 61 316 74 01
Fax +41 61 316 75 99
www.belux.com
belux@belux.com