belux koi-s

Naoto Fukasawa

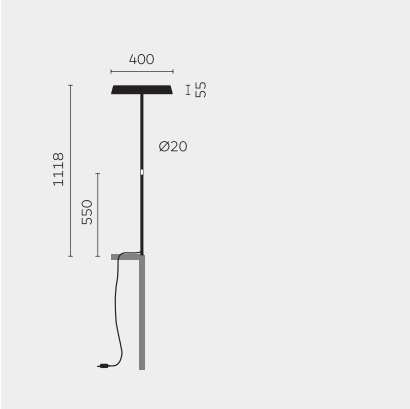

Typ	KOIS43B-15-8030-TD
Bestellnummer	KOIS43B-15-8030-TD
Leuchtentyp/Montageart	Tischaufbauleuchte
Ausführung	USM Haller
Adaptionspunkt	Am Tischbein
Kabelauslass	Seitlich
Farbe	Chrom
Lichtquelle	LED
Lichtfarbe	3000 K
Farbwiedergabeindex	>80
Betriebsart	Dimmbar
Bedienung	Am Standrohr
Betriebsgerät (Anzahl)	LED-Konverter, im Leuchtenkopf integriert
Leuchtenkopf	PC, aluminiumbedampft
Diffusor	PC, prismatisiert
Standrohr	Stahl, verchromt
Netzkabel	Schwarz, 3x0.75mm² , L 3000 mm
Netzstecker	UK BS 1363 (Typ G)
Lichtverteilung	Direkt (33%) / indirekt (67%)
UGR	</= 13
Gesamtlichtstrom der Leuchte	8900 lm @ 4000 K
Leistungsaufnahme	78W
Leuchtenbetriebswirkungsgrad	114 lm/W
LED-Lebensdauer	55 000 h (L85/B30)
Netzspannung	220-240V, 50Hz
Stand-by Verbrauch	< 0.5 W
Schutzklasse	I
Schutzart	IP 20
Verpackungseinheiten	1
Gewicht	8.2 kg
Tooltipp Beschreibung	Der smarte Lichtpunkt
Garantie	36 Monate
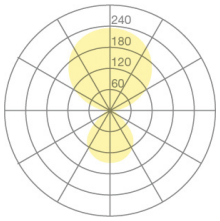
Belux AG
Neufeldweg 6, CH-5103
Möriken
Tel. +41 61 316 74 01
Fax +41 61 316 75 99
www.belux.com
belux@belux.com