belux tubo

Jo Niemeyer

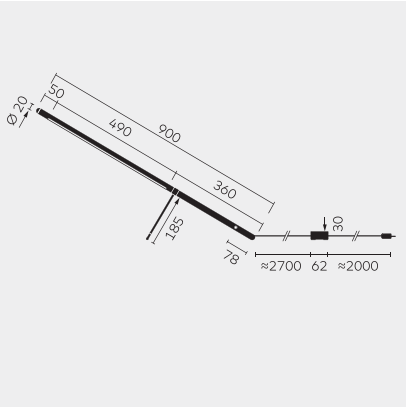

Typ	TUB40-14-8027-TD
Bestellnummer	TUB40-14-8027-TD
Leuchtentyp/Montageart	Tischleuchte
Farbe	Schwarz
Lichtfarbe	2700 K
Farbwiedergabeindex	>80
Betriebsart	Dimmbar
Bedienung	An der Leuchte
Netzkabel	Schwarz, L 3000 mm
Netzstecker	UK-Stecker Typ G
Lichtverteilung	Direkt / indirekt
Gesamtlichtstrom der Leuchte	920 lm
Leistungsaufnahme	12 W
Leuchtenbetriebswirkungsgrad	77 lm/W
Netzspannung	220 - 240V, 50/60Hz
Stand-by Verbrauch	< 0.8 W
Schutzklasse	II
Schutzart	IP 20
Verpackungseinheiten	1 (950 x 280 x 50 mm)
Tooltipp Beschreibung	Die raffinierte Tischleuchte ohne Gelenke
Garantie	36 Monate

Belux AG

Neufeldweg 6, CH-5103 Möriken
Tel. +41 61 316 74 01
Fax +41 61 316 75 99
www.belux.com
belux@belux.com