belux inline neo

Michel Charlot

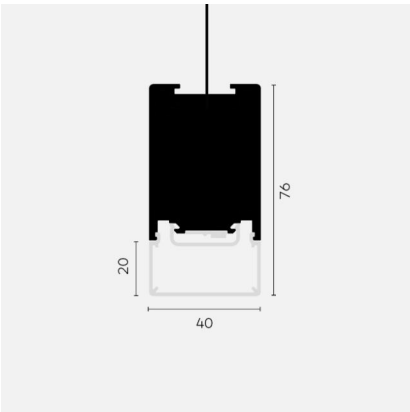

Typ	INLINE-60
Bestellnummer	INL60-2-WE-8030-DD-7
Leuchtentyp/Montageart	Pendelleuchte
Ausführung	Direkt
Farbe	Weiss
Leuchtmittel	LED
Lichtfarbe	3000 K
Betriebsart	Dimmbar DALI
Bedienung	Bauseits
Durchgangsverdrahtung	6 x 1,5mm² max. 10A
Leuchtengehäuse	Aluminium, Acrylglas
Lichtverteilung	D - diffus
Strom	700 mA
LED-Lebensdauer	55'000h (L90/F10)
Netzspannung	220-240V, 50Hz
Schutzklasse	I
Schutzart	IP 20
Tooltipp Beschreibung	Das raffinierte Werkzeug für die lineare Lichtführung.
Garantie	36 Monate

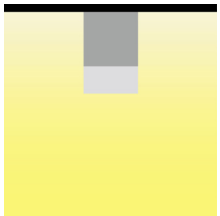

Belux AG

Neufeldweg 6, CH-5103
Möriken
Tel. +41 61 316 74 01
Fax +41 61 316 75 99
www.belux.com
belux@belux.com