belux koi-s

Naoto Fukasawa

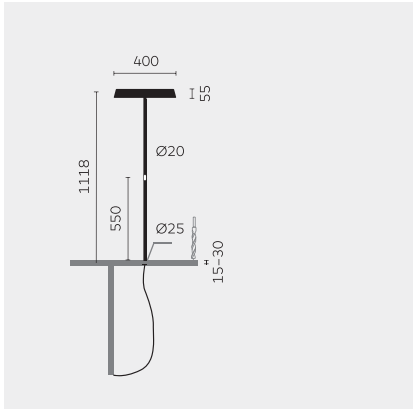

Type	KOIS46B-12-8040-MS
N°. de commande	KOIS46B-12-8040-MS
Type de lampe / montage	Luminaire de bureau
Version	Universal-D
Point d'adaptation	Pour une fixation permanente à un dessus de table
Sortie de câble	Sous la table
Couleur	Noir
Source de lumière	LED
Température de couleur	4000 K
Indice de rendu des couleurs	>80
Régime	Multisens
Commande	Auto-réglable
Ballast (quantité)	Convertisseur LED, intégré au câble
Tête du luminaire	PC, laqué
Diffuseur	PC, avec structure de prisme
Tube principal	Acier, noir, revêtement en poudre
Câble réseau	Noir, 3x0.75mm² , L 3000 mm
Fiche réseau	Suisse T12 (type J)
UGR	</= 13
Flux lumineux total du luminaire	8900 lm @ 4000 K
Puissance en watts	78W
Rendement lumineux	114 lm/W
Durée de vie des LED	55 000 h (L85/B30)
Tension de réseau	220-240V, 50Hz
Consommation en mode veille	< 0.5 W
Classe de protection	I
Degré de protection	IP 20
Quantité d'emballage	1
Poid	8.2 kg
Tooltip Description	La lumière ronde classieux
Garantie	36 mois

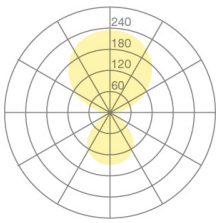

Belux AG
Neufeldweg 6, CH-5103 Möriken
Tél. +41 61 316 74 01
Télécopie +41 61 316 75 99
www.belux.com
belux@belux.com