belux inline neo

Michel Charlot

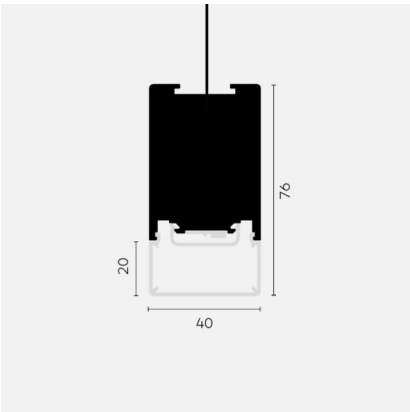

Type	INLINE-60
N°. de commande	INL60-5-AL-8027-DD-7
Type de lampe / montage	Luminaire suspendu
Version	Direct
Couleur	Aluminium
Source	LED
Température de couleur	2700 K
Régime	Dimmable DALI
Commande	Sur site
Passage en coupure	6 x 1,5mm² max. 10A
Corps de lampe	Aluminium, plexiglas
Répartition lumineuse	D - diffus
Courant	700 mA
Durée de vie des LED	55'000h (L90/F10)
Tension de réseau	220-240V, 50Hz
Classe de protection	I
Degré de protection	IP 20
Garantie	36 mois

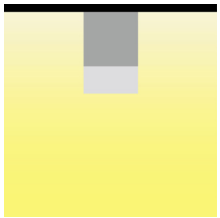

Belux AG

Neufeldweg 6, CH-5103 Möriken
Tél. +41 61 316 74 01
Télécopie +41 61 316 75 99
www.belux.com
belux@belux.com