belux disk

Daniel Kübler

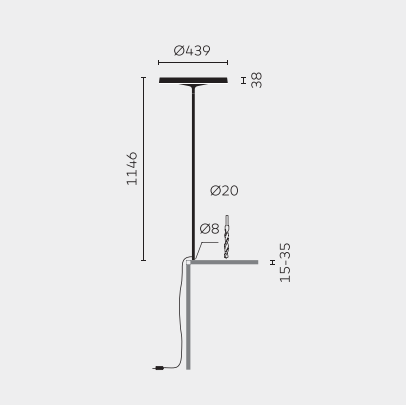

Type	DIS46-12-8040-TD
N°. de commande	DIS46-12-8040-TD
Type de lampe / montage	Luminaire de bureau
Version	Universal-D
Sortie de câble	Sous la table
Couleur	Noir
Classe d'efficacité énergétique	E
Température de couleur	4000K
Indice de rendu des couleurs	CRI>80
Régime	Variable
Commande	Auto-réglable
Tête du luminaire	Aluminium, coulé sous pression
Diffuseur	PMMA lentille
Tube principal	Acier, chromé
Câble réseau	Transparent, 3x0.75mm² , L 4500 mm
Fiche réseau	Fiche Suisse type J
Répartition lumineuse	Direct (26.8%) / indirect (73.2%)
Flux lumineux total	8590lm
Puissance en watts	72W
Rendement lumineux	120 lm/W
Durée de vie des LED	50'000h
Tension de réseau	220-240V, 50/60Hz
Consommation en mode veille	< 0.5W
Classe de protection	I
Degré de protection	IP 20
Conseil	Le raccordement n'est pas possible avec les tables réglables en hauteur
Garantie	36 mois

MINERGIE®

light of
the future

Belux AG

Neufeldweg 6, CH-5103
Möriken
Tél. +41 61 316 74 01
Télécopie +41 61 316 75
99
www.belux.com
belux@belux.com

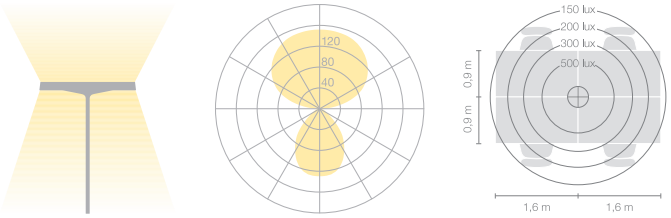

?=80.06% CD/1000lm