KARO-40/-41

BELUX

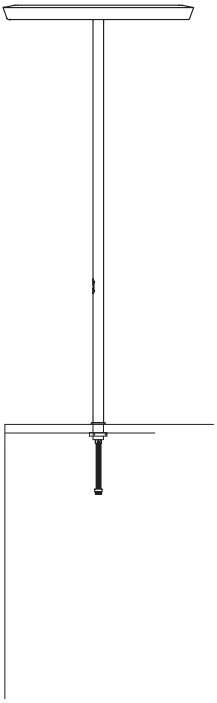

Montage-/Bedienungsanleitung Tischaufbauleuchte
Assembly-/operating instructions Desk-mounted luminaire
Instruction de montage/mode d’emploi Luminaire de table
Montagehandleiding/gebruiksaanwijzing Tafellamp

Verpackungseinheiten
Packaging units
Quantité dans l'emballage
Verpakking

1

belux.com/karo

KARO-4x-SYM

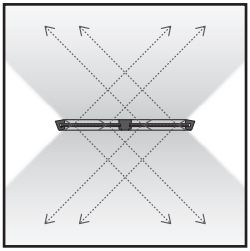

KARO-4x-ASM

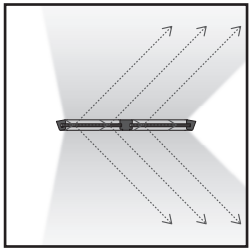

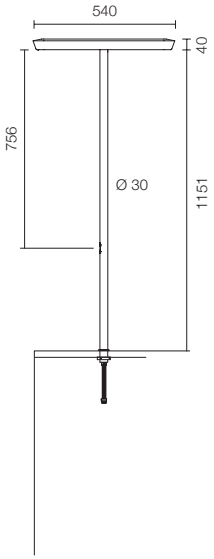

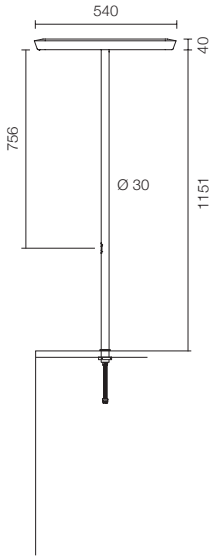

KARO-4x-SYM

Symmetrische Lichtverteilung für die zentrale oder arbeitsplatzunabhängige Platzierung.

Symmetrical light distribution for central or non-workplace-related positioning.

Diffusion de la lumière symétrique pour installation centrale ou non liée à un poste de travail.

Symmetrische lichtspreidingversie voor centrale of niet-werkplekgebonden plaatsing.

KARO-4x-ASM

Asymmetrische Lichtverteilung für die Platzierung der Leuchte neben der Arbeitsfläche.
Der Leuchtenkopf ist neigbar um auch längere Tische auszuleuchten.

Asymmetrical light distribution for positioning next to the workstation. The lamp head can be tilted to illuminate longer tables.

Diffusion de la lumière asymétrique pour installation du luminaire à côté de la surface de travail. La tête de lampe peut être basculée pour éclairer une plus grande surface de table.

Asymmetrische lichtspreiding voor het plaatsen van de lamp naast het werkvlak. De lampkop kan worden gekanteld om ook langere tafels te verlichten.

Lieferumfang
Scope of delivery
Contenu de la livraison
Leveringsomvang

KARO-40/-41

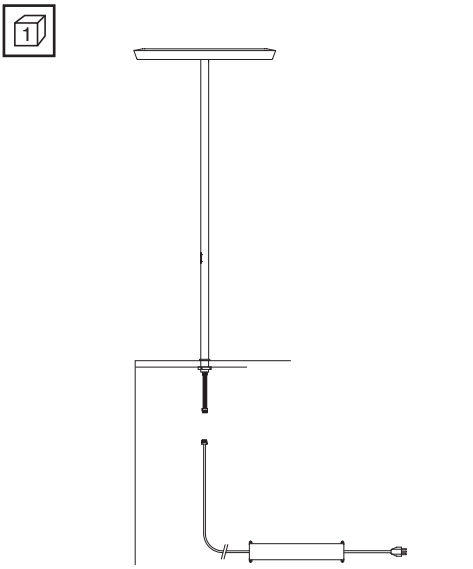

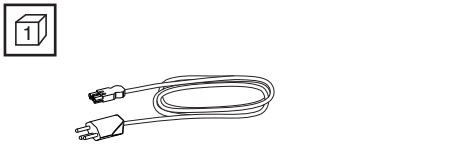

Sicherheitshinweise

- Bei Montage und Reinigungs- und Wartungsarbeiten immer die Stromzufuhr unterbrechen.
- Wartungsarbeiten dürfen ausschliesslich von einer autorisierten Fachkraft ausgeführt werden.
- Im Betrieb und bis zur Auskühlung nach dem Ausschalten besteht beim Leuchtmittel und angrenzenden Teilen Verbrennungsgefahr.

Safety information

- Always interrupt the power supply prior to assembly, cleaning or maintenance.
- Maintenance may only be carried out by authorised technicians.
- Caution: Risk of burns during operation and cooling from the light source and adjacent parts.

Technische Hinweise

- Eingangsspannung
  AC 220-240V 50/60Hz
- Schutzklasse I
- Dieses Produkt ist nur für den Gebrauch in Innenräumen bestimmt
- IP20 – Schutzart IP 20
- LED – Leuchtmittel
  LED 95W

  Diese Leuchte enthält eingebaute LEDs.
  Sie können nur vom Hersteller ausgetauscht werden.
- Stand-by < 0.5W
- Technische Konformität gemäss EN-Richtlinien

Technical data

- Input voltage
  AC 220-240V 50/60Hz
- Safety category I
- This product is intended for indoor use only.
- IP20 protection rating
- Light source
  LED 95W

  This luminaire contains built-in LEDs. They may only be replaced by the producer of the luminaire.
- Stand-by < 0.5W
- Technical conformity according to EN guidelines

Pflegehinweise

- Leuchte und Diffusor nur mit dem beigelegten antistatischen Tuch oder handelsüblichen, nicht aggressiven Reinigungsmitteln reinigen. Alkohol, Benzol, Aceton oder Säuren können die Oberfläche beschädigen.

Maintenance information

- Use only the supplied antistatic cloth or commercially available, non-aggressive cleaning agents for cleaning the luminaire and diffuser. Alcohol, benzene, acetone or acids may damage the surface.

Informations de sécurité

- L'alimentation électrique doit toujours être coupée avant l'installation ou tout travail de nettoyage ou d'entretien.
- Les travaux d'entretien peuvent être effectués uniquement par un spécialiste autorisé.
- Attention: risque de brûlures pendant le fonctionnement et le refroidissement de la source de lumière et les parties adjacentes.

Veiligheidsinformatie

- Voor het montage of uitvoeren van reiniging en onderhoud dient altijd de stroomtoevoer te worden afgesloten.
- Onderhoud mag alleen door bevoegde technici worden uitgevoerd.
- Voorzichtig: gevaar voor brandwonden tijdens het gebruik en het koelen van de lichtbron en de aangrenzende delen.

Informations techniques

- Tension de fonctionnement
  AC 220-240V 50/60Hz
- Classe de sécurité I
- Ce produit est conçu pour une utilisation en intérieur uniquement.
- IP20 – Indice de protection IP 20
- LED – Source lumineuse
  LED 95W

  Ce luminaire est équipé de LEDs intégrés. Les LED intégrés dans le luminaire ne peuvent être remplacés que par le fabricant.
- Stand-by < 0.5W
- Conformité technique conformément aux directives EN

Technische informatie

- Bedrijfsspanning
  AC 220-240V 50/60Hz
- Veiligheidsklasse I
- Dit product is bestemd alleen voor gebruik binnenshuis.
- Beschermingsgraad IP 20
- Lichtbron
  LED 95W

  Dit armatuur bevat ingebouwde LED's. Zij mogen alleen worden vervangen door de producent van de armatuur.
- Stand-by < 0.5W
- Technische conformiteit overeenkomstig EN-richtlijnen

Information d'entretien

- Ne nettoyer le luminaire et le diffuseur qu'avec le chiffon antistatique fourni ou avec des nettoyants non agressifs en vente dans le commerce. Alcool, benzène, acétone et acides peuvent détériorer la surface.

Onderhoudsinformatie

- Reinig de lamp en de diffuser uitsluitend met behulp van het meegeleverde antistatische doekje of met normale in de handel verkrijgbare, niet agressieve reinigingsproducten. Alcohol, benzeen, aceton of zuren kunnen het oppervlak aantasten.

KARO-40

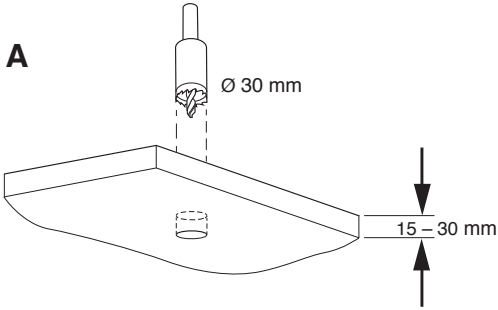

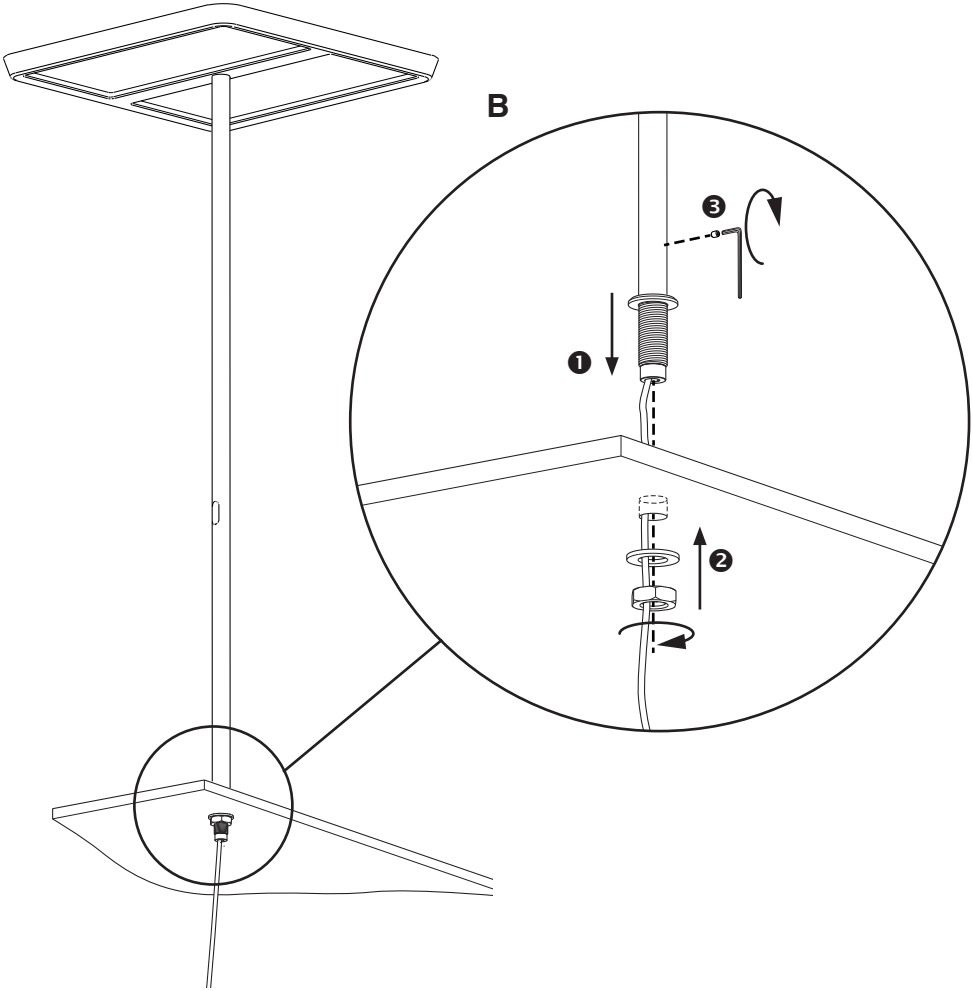

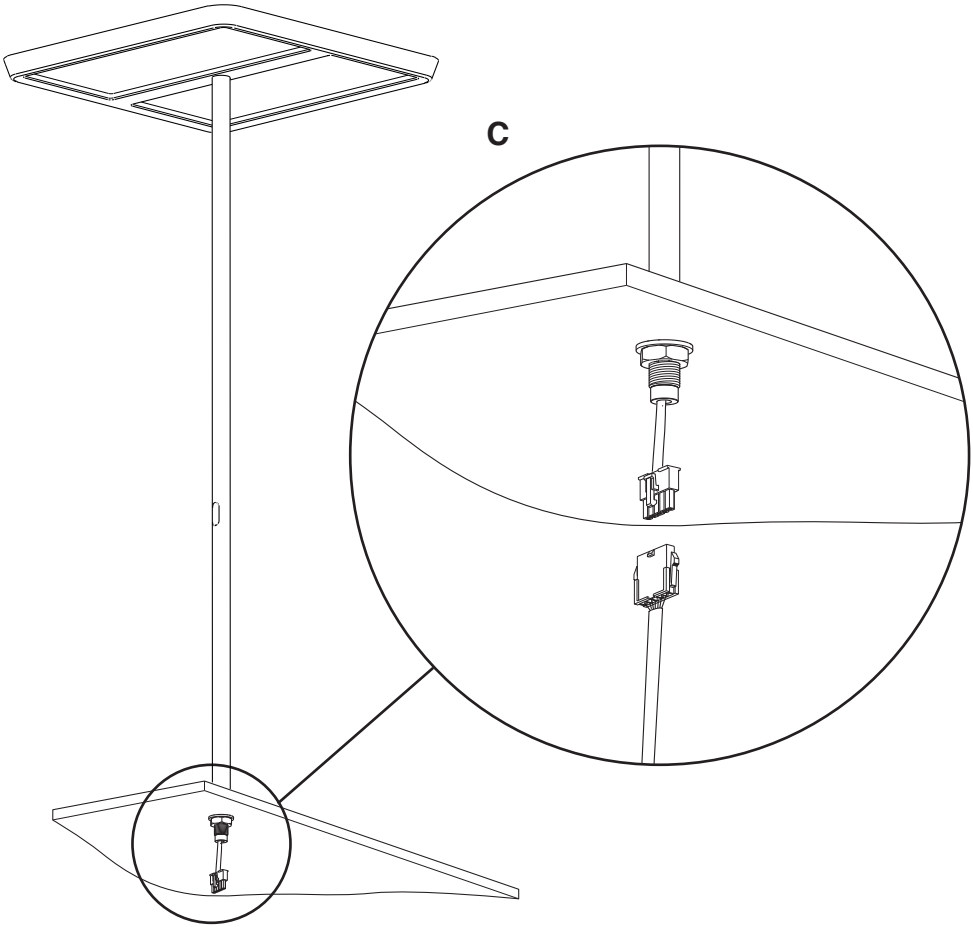
C

KARO-41 Vitra Joyn

1x	2x M8x12	2x
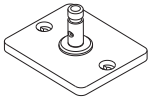		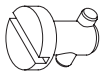

A

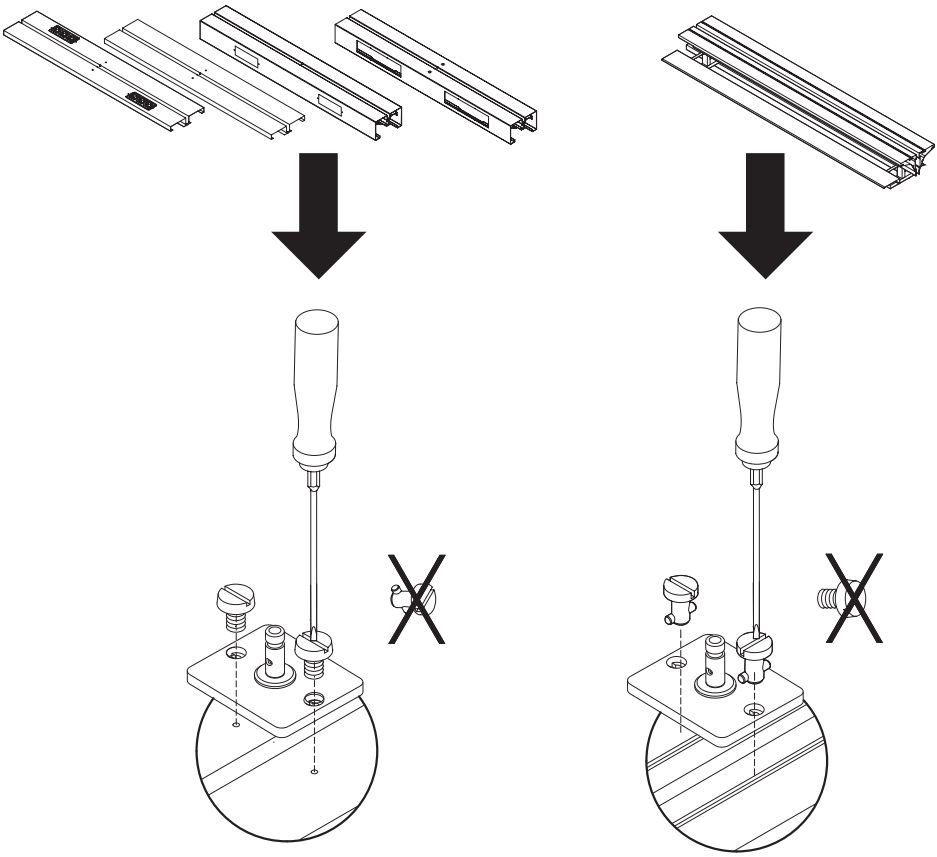

KARO-41 Vitra Joyn

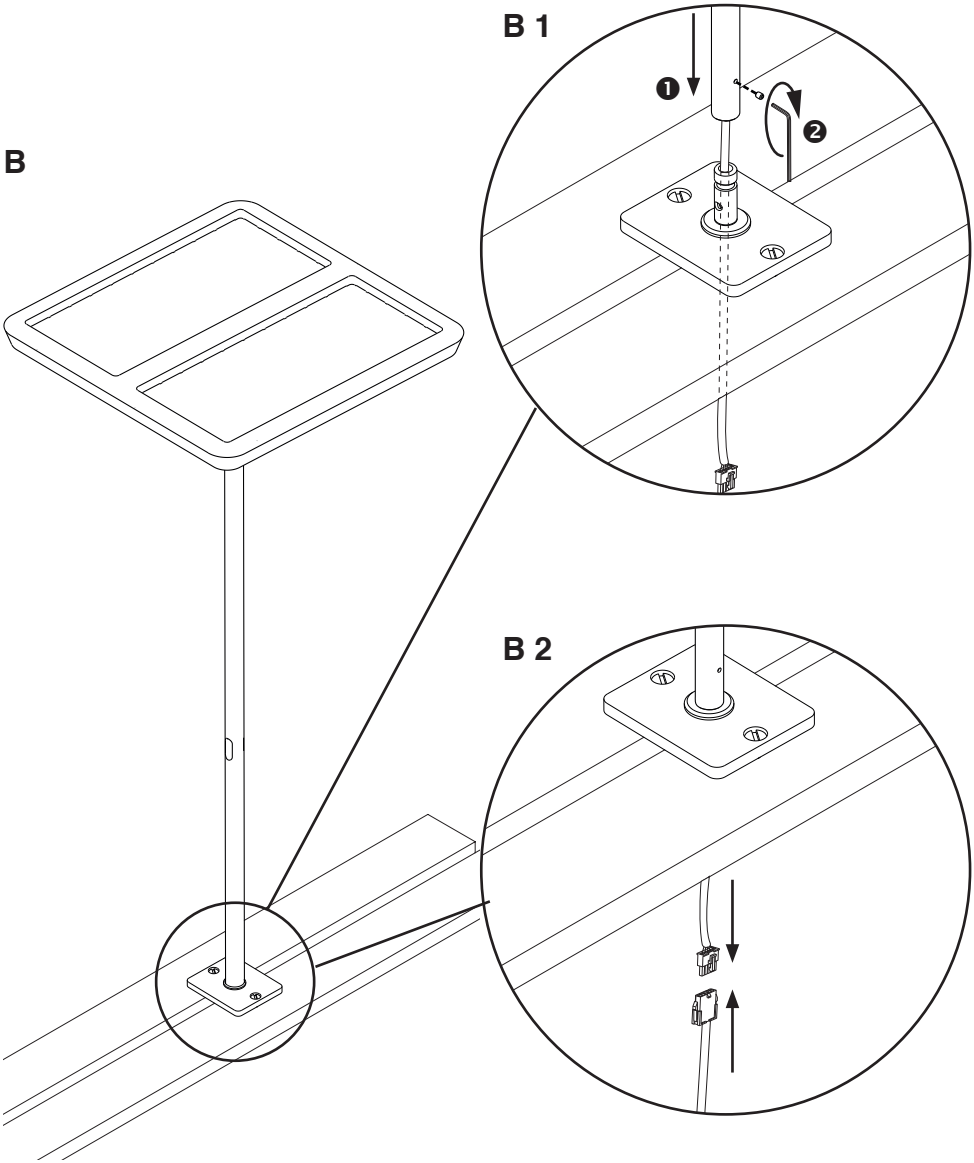

KARO-4x-ASM Leuchtenkopf neigen
Tilting the luminaire head
Incliner la tête du luminaire
Kantelen van de lampkop

A

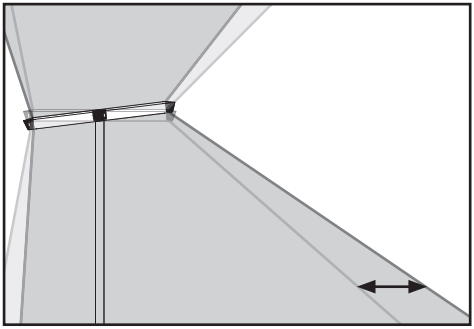

Der Kopf lässt sich kippen, um auch breitere Tische auszuleuchten.

The lamp head can be tilted to illuminate longer tables.

De lampkop kan worden gekanteld om ook langere tafels te verlichten.

La tête de lampe peut être basculée pour éclairer une plus grande surface de table.

Bedienungsanleitung
Operating instructions
Mode d’emploi
Gebruiksaanwijzing

⚠ **Berührungssensitiver Taster, bitte nur sanft drücken.**
The button is touch-sensitive – always press it gently.
Le bouton est très sensible au contact – Presser avec précautions.
De knop reageert al op lichte aanraking – zachtjes indrukken.

Leuchte Ein-/Ausschalten
Switching the luminaire on
Allumez le luminaire
Schakel de lamp in

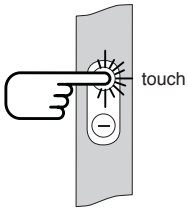

Leuchte ausschalten
Switching the luminaire off
Eteignez la lamp
Schakel de lamp uit

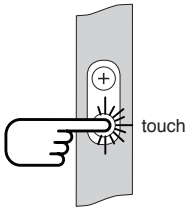

Hochdimmen
Dimming up
Augmenter la lumière
Verhoging van de lichtintensiteit

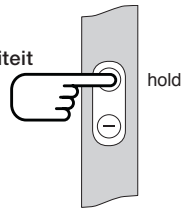

Dimmen
Dimming
Baisser la lumière
Dimmen van verlichting

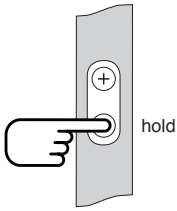

Bedienungsanleitung
Operating instructions

Multisens Ausführung
Multisens version

Funktionsbeschreibung
Multisens ermöglicht den vollautomatischen Betrieb der Leuchte am Arbeitsplatz. Ein Licht- und Bewegungssensor übernimmt dabei die Steuerung der Leuchte. Der Lichtsensor sorgt für konstante Lichtverhältnisse am Arbeitsplatz (Konstantlichtregelung). Der Bewegungssensor erkennt die Anwesenheit von Personen und schaltet die Leuchte entsprechend ein bzw. aus (Anwesenheitserkennung).

Inbetriebnahme
Im Auslieferungszustand sind Konstantlichtregelung und Anwesenheitserkennung aktiviert. Die Leuchte ist nach dem Netzanschluss sofort einsatzbereit und funktioniert ohne jegliche manuelle Bedienung.

Einstellung Sollwert Konstantlichtregelung
Durch manuelles Dimmen kann der Sollwert für die Konstantlichtregelung verändert werden. Der eingestellte Wert wird nach 20 Sek. automatisch gespeichert und gilt als neuer Sollwert. Belux empfiehlt die Einstellung bei Dunkelheit und mit Hilfe eines Luxmeters.

Urlaubsschaltung
Ein manuelles Ausschalten der Leuchte deaktiviert die Konstantlichtregelung und Anwesenheitserkennung. Durch manuelles Einschalten wird der vollautomatische Betrieb wieder aktiviert.

FAQ / Multisens programmieren
Siehe www.belux.com/karo

Function description
Multisens allows fully automatic operation of the lamp at the workstation. The lamp operates by way of a light sensor and motion detection sensor. The light sensor ensures that the lighting conditions at the workstation do not change (continuous light control function). The motion detection sensor recognises if a person is present and switches the lamp on or off depending on this (motion detection function).

Operation
By default, the continuous light control and motion detection functions are active. Once connected to the mains, the lamp is immediately ready for use and will work without any manual operation.

How to set the continuous light control function
Dimming the light manually will change the target value for the continuous light control function. After 20 seconds, the manually set value is automatically stored and will from then on be the new target value. Belux recommends adjusting the settings in the dark using a lux meter.

Holiday setting
Switching off the lamp manually deactivates both the continuous light control function and the motion detection function. The fully automatic operation will be reactivated by switching the lamp back on manually.

FAQ / Instructions to programme Multisens
See www.belux.com/karo

Mode d'emploi
Gebruiksaanwijzing

Modèle Multisens
Multisens versie

Description du fonctionnement
Le système Multisens permet le fonctionnement entièrement automatique du luminaire sur le lieu de travail. Un détecteur de mouvement et un capteur de luminosité servent à commander l'éclairage. Grâce au capteur de luminosité, des conditions d'éclairage constantes sont garanties sur le lieu de travail (réglage continu de la lumière). Le détecteur de mouvement décèle la présence de personnes et éteint ou allume le luminaire en conséquence (détection de présence).

Mise en service
Le réglage continu de la lumière et la détection de présence sont activés dans les réglages d'usine. Il suffit de brancher le luminaire sur le courant de secteur, il est aussitôt prêt à l'emploi et fonctionne sans nécessiter de commande manuelle.

Configuration de la valeur standard pour le système de réglage continu de la lumière
La valeur standard pour le réglage continu de la lumière peut être changée en modifiant manuellement l'intensité de l'éclairage. La valeur configurée manuellement est enregistrée automatiquement au bout de 20 secondes et devient à partir de ce moment la nouvelle valeur standard. Belux vous conseille d'effectuer cette configuration dans l'obscurité et en vous aidant d'un luxmètre.

Mode congé
Le fait d'éteindre manuellement la lampe désactive le réglage continu de la lumière et la détection de présence. Le fonctionnement entièrement automatique se réactive lorsque la lampe est rallumée manuellement.

FAQ / Programmation Multisens
Voir www.belux.com/karo

Functieomschrijving
Multisens maakt het volledig automatische bedrijf van de lamp op de werkplek mogelijk. Een licht- en bewegingssensor zorgt daarbij voor de besturing van de lamp. Met behulp van de lichtsensor worden op de werkplek gelijkblijvende lichtomstandigheden gegarandeerd (continue lichtregeling). De bewegingssensor herkent of er personen aanwezig zijn en schakelt de lamp afhankelijk hiervan aan of uit (aanwezigheidsdetectie).

Inbedrijfname
In de fabrieksinstellingen zijn de continue lichtregeling en de aanwezigheidsdetectie geactiveerd. Na aansluiting op netstroom is de lamp direct gereed voor gebruik en werkt zonder dat enige handmatige bediening noodzakelijk is.

Instelling streefwaarde continue lichtregeling
Door het handmatig dimmen van het licht kan de streefwaarde voor de continue lichtregeling gewijzigd worden. De handmatig ingestelde waarde wordt na 20 seconden automatisch opgeslagen en geldt voortaan als nieuwe streefwaarde. Belux adviseert u om de instelling in het donker en met behulp van een luxmeter uit te voeren.

Vakantiestand
Door het handmatige uitschakelen van de lamp worden de continue lichtregeling en de aanwezigheidsdetectie gedeactiveerd. Door het handmatige inschakelen wordt het volledig automatische bedrijf weer geactiveerd.

FAQ / Multisens programmeren
Zie www.belux.com/karo

Belux AG
Klünenfeldstrasse 22, CH-4127 Birsfelden
Tel. +41 61 316 74 01, Fax +41 61 316 75 99
belux.com, belux@belux.com

BELUX

Technische und inhaltliche Änderungen vorbehalten.
Subject to technical modifications and modifications to content.
Sous réserve de modifications techniques et du contenu.
Technische en inhoudelijke wijzigingen voorbehouden.

© BELUX AG 10/2014

5994 0202