belux one by one

Steve Lechot

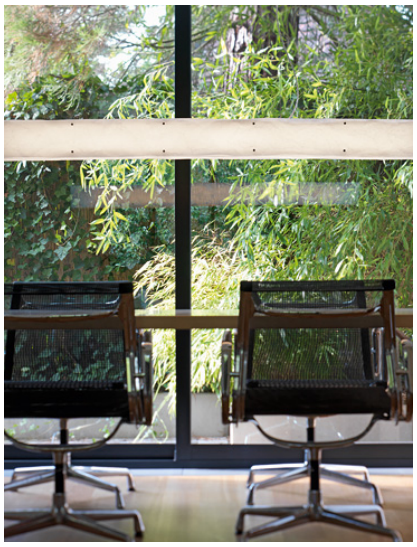

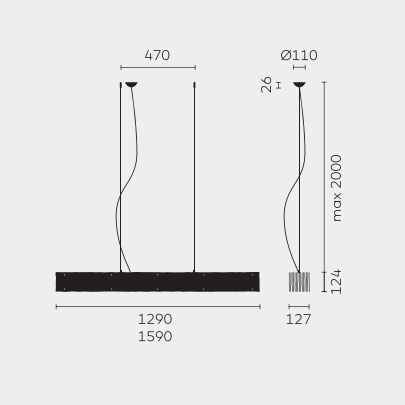

Type	OBO30-11-8040-DD
Bestelnummer	OBO30-11-8040-DD
Lamptype/montage	Pendellamp
Maat	L 1290 mm
Lichtbron	LED
Kleurtemperatuur	4000 K
Kleurweergave-index	CRI > 80
Kleurlocatietolerantie (initiële MacAdam)	3 SDCM
Bedrijfsmodus	Dimbaar DALI
Bediening	Op externe
Voorschakelapparaat (aantal)	DALI driver (1), in het armatuur geïntegreerd
Lampenkap	Polyestervlies
Ophanging (aantal ophangpunten)	max. 2000 mm (2)
Plafondkap	Wit, Ø 108 mm
Netkabel	Transparant, 5 x 0.75mm² , L 2500 mm
Lichtverdeling	Diffuus
Totale lichtstroom	7800 lm @ 4000 K
Wattage	60 W
Lichtrendement	130 lm/W
LED-levensduur	50 000 h (L80/F10)
Netspanning	220-240V, 50Hz
Stand-byverbruik	< 0.5W
Beschermingsklasse	I
Beschermingsgraad	IP 20
Verpakkingseenheden	1 (1720 x 160 x 160 mm)
Gewicht	3.5 kg
Tooltip Beschrijving	Hoogwaardig materiaal, energiebesparende lampen en een uniek spel van licht en schaduw
Garantie	36 maanden

reddot

Belux AG
Neufeldweg 6, CH-5103
Möriken
Tel. +41 61 316 74 01
Fax +41 61 316 75 99
www.belux.com
belux@belux.com

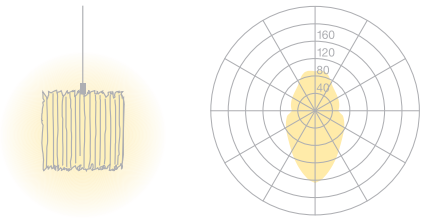

?=81% CD/1000lm