belux **inline neo** Michel Charlot

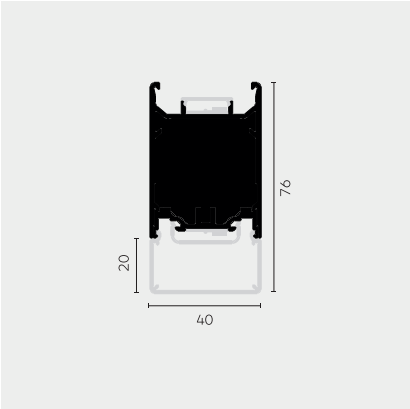

Type	INLINE-70
Bestelnummer	INL70-SW-8027-DD-37
Lamptype/montage	Pendellamp
Uitvoering	Direkt / indirekt
Kleur	Zwart
Lichtbron	LED
Kleurtemperatuur	2700 K
Bedrijfsmodus	Dimbaar DALI
Bediening	Via huisinstallatie
Doorvoerbedrading	6 x 1,5mm² max. 10A
Lamphuis	Aluminium, acrylglas
Lichtverdeling	D - diffus
Stroom	350mA direct / 700mA indirect
Wattage	Ca. 75,9W/m
LED-levensduur	55'000h (L90/F10)
Netspanning	220-240V, 50Hz
Beschermingsklasse	I
Beschermingsgraad	IP 20
Garantie	36 maanden

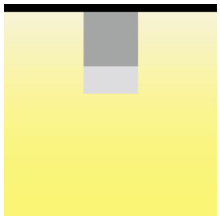

Belux AG
Neufeldweg 6, CH-5103
Möriken
Tel. +41 61 316 74 01
Fax +41 61 316 75 99
www.belux.com
belux@belux.com