belux oto

OTO.berlin

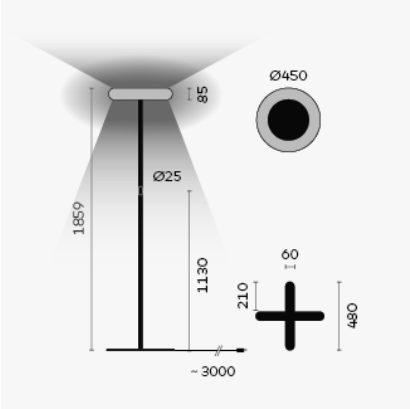

Type	OTO10-15-9030-MS
Bestelnummer	OTO10-15-9030-MS
Lamptype/montage	Staanlamp
Kleur	Wit, structuur, mat
Maat	Ø 450
Materiaal	Silicone, staal, aluminium, PMMA
Lichtbron	LED
Kleurtemperatuur	3000K
Kleurweergave-index	CRI > 90
Bedrijfsmodus	Multisens
Bediening	Sfeerverlichting, direct en indirect licht tegelijkertijd geregeld
Netkabel	Zwart, 3x0.75mm² , L 3000 mm
Netstekker	Schuko stekker type E+F
Lichtverdeling	Direkt (27%) / indirekt (73%)
UGR	UGR<15
Totale lichtstroom van armatuur	11050lm @ 4000K
Wattage	73W
Lichtrendement	151 lm/W @ 4000 K
Beschermingsklasse	I
Beschermingsgraad	IP20
Verpakkingseenheden	3 (2050 x 200 x 50mm + 460 x 460 x 40mm + 500 x 500 x 160mm)
Gewicht	31.14 kg
Garantie	5 jaar

reddot winner 2025
lighting design
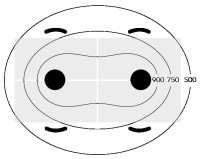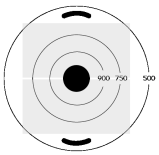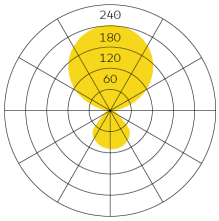
Belux AG
Neufeldweg 6, CH-5103 Möriken
Tel. +41 61 316 74 01
Fax +41 61 316 75 99
www.belux.com
belux@belux.com